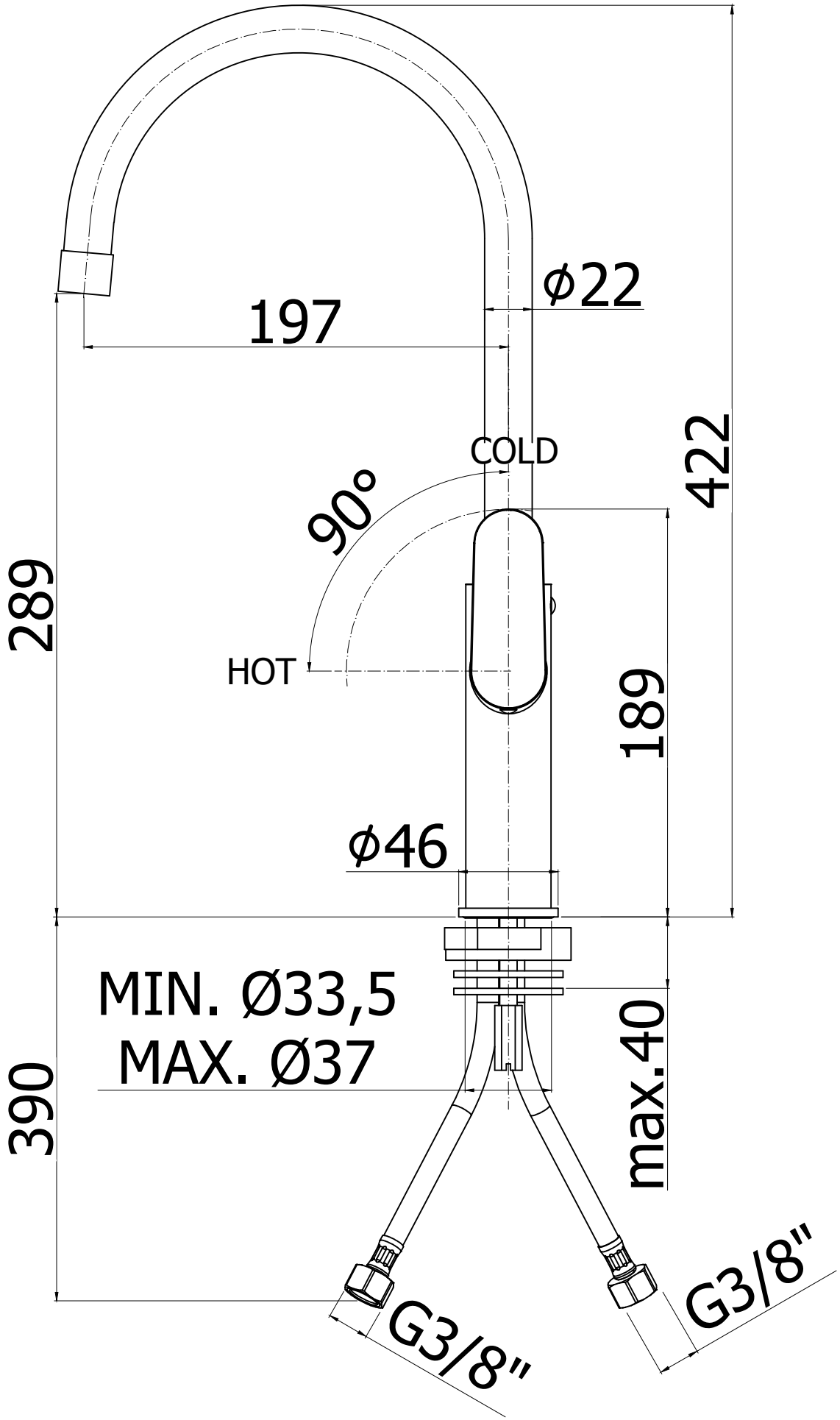
197
ϕ22
422
COLD
90°
289
HOT
189
ϕ46
MIN. Ø33,5
MAX. Ø37
390
max.40
G3/8"
G3/8"