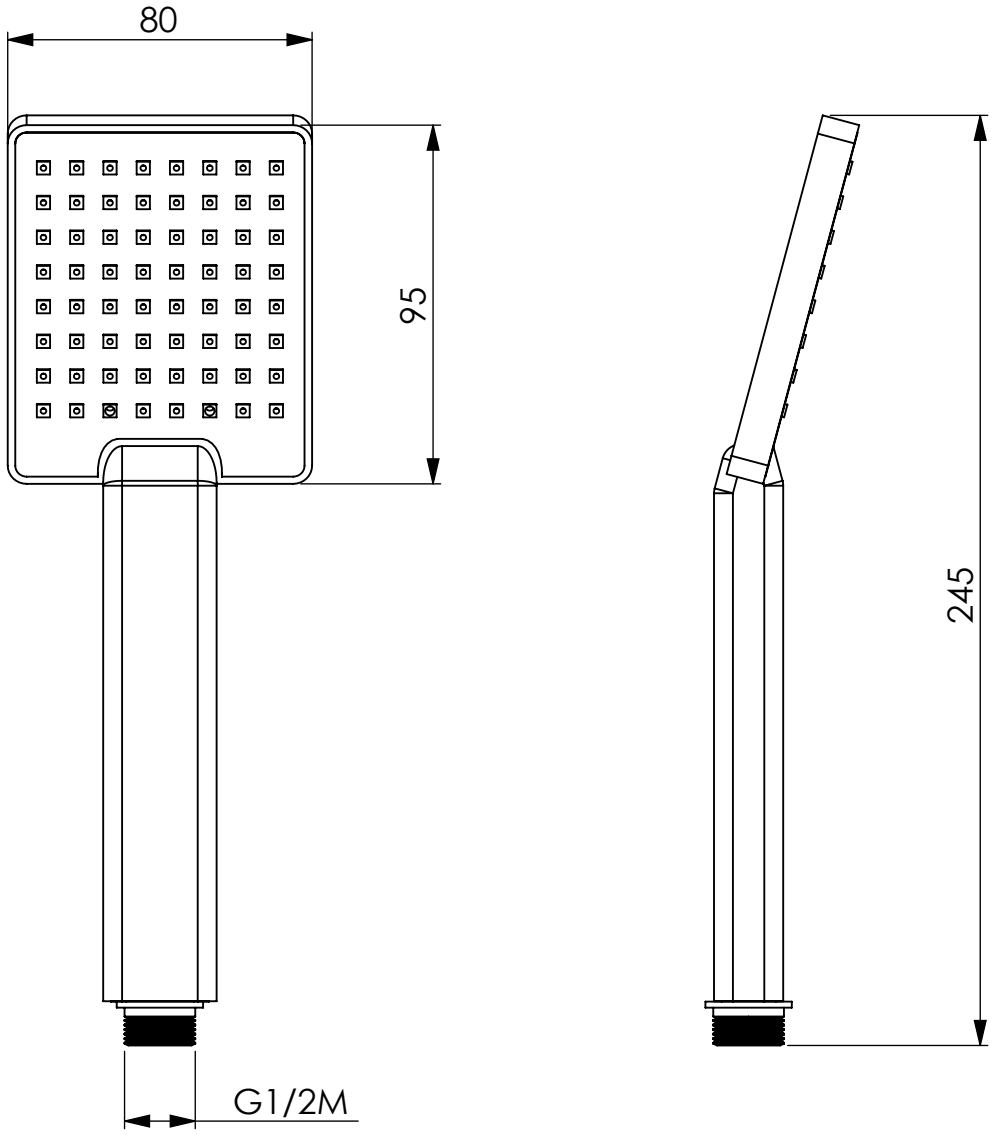

SE NON SPECIFICATO: QUOTE IN MILLIMETRI FINITURA SUPERFICIE: TOLLERANZE: LINEARE: ANGOLARE:	FINITURA: CROMO			SBAVATURA E INTERRUZIONE DEI BORDI NETTI	NON SCALARE IL DISEGNO	REVISIONE
	NOME	FIRMA	DATA		TITOLO:	
DISEGNATO					DOCCIA NADAL Q1	
VERIFICATO						
APPROVATO						
FATTO						
QUALITA'				MATERIALE:	COD. ARTICOLO 290014012	A4
				PESO:	SCALA 1:2	FOGLIO 1 DI 1